Electrolux PROFESSIONAL

Carrelli di servizio
Vasca carrellata 110 litri - 760 mm

ARTICOLO N° _____

MODELLO N° _____

NOME _____

SIS # _____

AIA # _____

361266 (SSTR07) Vasca carrellata 110 litri

Descrizione

Articolo N° _____

Struttura in tubo tondo di acciaio inox 18/10 da 25 mm., completamente saldata.
Vasca stampata in acciaio inox 18/10.
Quattro ruote piroettanti (due c/freno) dotate di paracolpi diam.mm.125.

Approvazione: _____

Caratteristiche e benefici

- Struttura in tubo da 25 mm, completamente saldata.
- Vasca da 700x550x350 mm
- Carrello dotato di vasca con rubinetto a leva.
- Paracolpi in plastica, 4 ruote piroettanti di cui 2 con freno.

Costruzione

- Costruito interamente in acciaio inox AISI 304.

Carrelli di servizio
Vasca carrellata 110 litri - 760 mm

Fronte

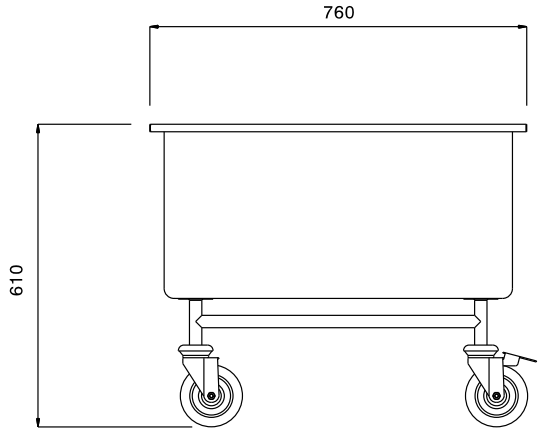

Lato

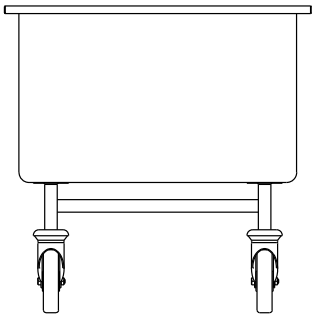

D = Scarico acqua

Alto

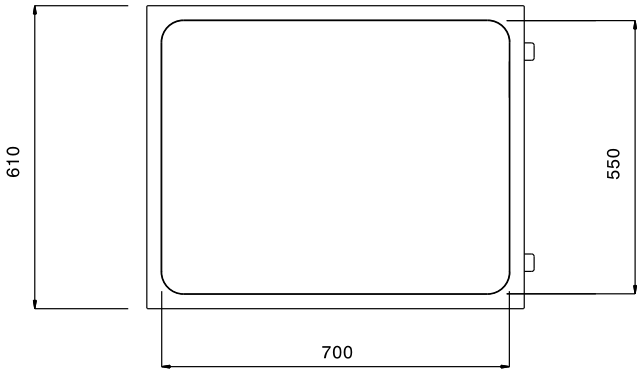

Informazioni chiave

Dimensioni esterne, larghezza:	
361266 (SSTR07)	760 mm
Dimensioni esterne, profondità:	610 mm
Dimensioni esterne, altezza:	610 mm
Materiale ruote:	Zinco
Diametro ruote:	Ø 125
Peso netto:	20 kg

L'azienda si riserva il diritto di apportare modifiche ai prodotti senza preavviso